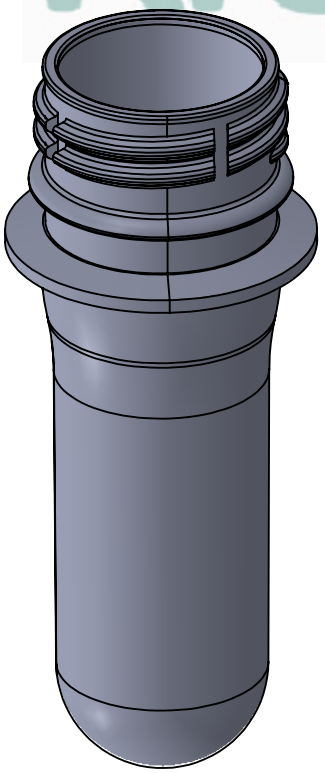

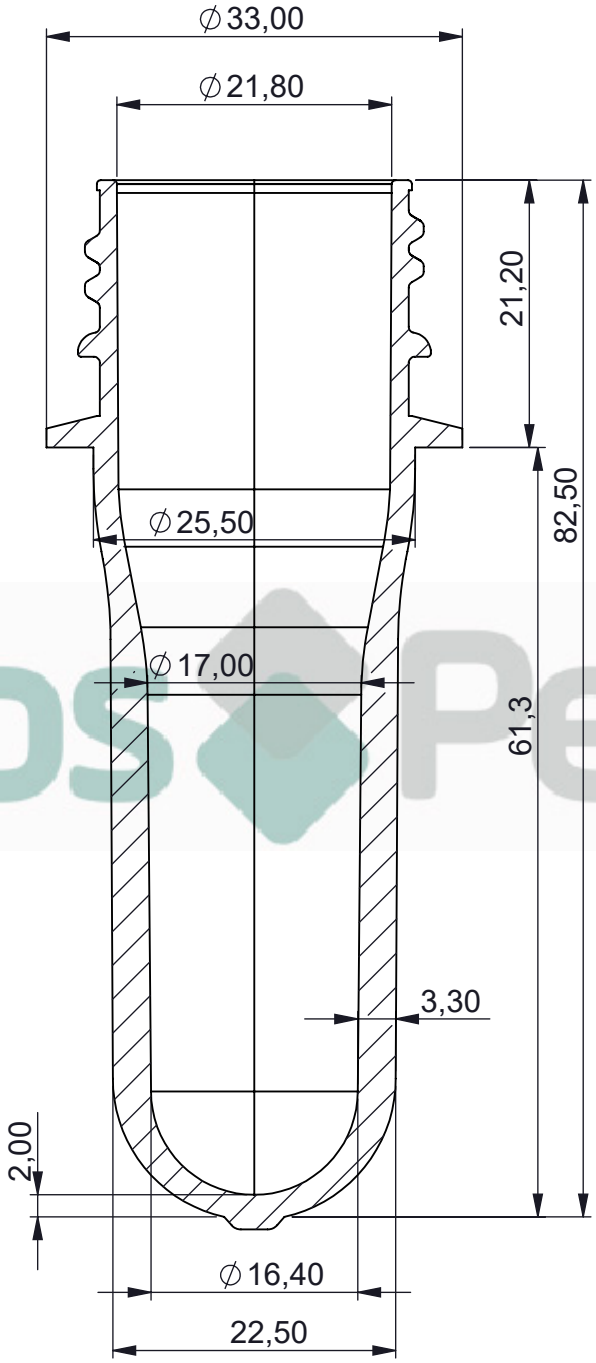

-	-	Preforma 28-1810 18g	PET		-	18g
ITEM	QTD.	DESCRIÇÃO	MATERIAL	DIM.BOCAL.	DIM. BRUTA	MASSA [g]

ARQUIVO CAD: \\192.168.88.109\ti\Nova pasta\Preformas atualizadas - 07-06-2022\PK21 - Preforma 28 1810 18g\

TRAT. TÉRM.: -	DES.	DATA	TÍTULO:
CLIENTE: -	DOUGLAS	08/12/22	PK21- PREFORMA 28-1810 18g
ESC. 2:1	PROJ.	DATA	
	DOUGLAS	08/12/22	
	APROV.	DATA	DESENHO Nº

FORM.	REV.
A4	-

IMPRESSO EM 08/12/2022